3. Транспортировка и хранение
3.1 Транспортировать упакованные изделия допускается любым видом транспорта в крытых транспортных средствах, в соответствии с правилами перевозок, действующими на данном виде транспорта.
3.2 Транспортирование изделий в части воздействия климатических факторов внешней среды по группе условий хранения 6 (ОЖ2) по ГОСТ 15150 в части воздействия механических факторов по группе условий транспортирования С по ГОСТ 23216.
3.3 Хранение изделий в части воздействия климатических факторов 2 (С) по ГОСТ 15150.
4. Гарантийные обязательства
4.1. Гарантийный срок эксплуатации изделия с момента изготовления при соблюдении потребителем условий эксплуатации, транспортирования, хранения и монтажа, лет: **2**
4.2. Гарантийный срок хранения, при условии соблюдения условий хранения не более, лет: **2**
5. Свидетельство о приёмке
5.1. Изделия изготовлены и приняты в соответствии:

ТУ 27.33.13.130-023-99856433-2017

и обязательными требованиями конструкторской документации и признаны годными для эксплуатации.
5.2. Сертификат соответствия №: **РОСС RU.32748.04ЭП30.ОС16.05044**
Срок действия сертификата по: **17.11.2029**

ГОФРОМАТИК
система прокладки кабеля

АО "ЗЭТА" www.nzeta.ru
Сделано в России

ТНВЭД: 7307291008 **ОКПД2: 27.33.13.130**

Муфта МВВ-НС-М

ТУ 27.33.13.130-023-99856433-2017

ПАСПОРТ

ЗЭТА.045.251.000 ПС

1. Назначение
1.1 Муфта МВВ-НС-М (с внутренней присоединительной резьбой) предназначена для герметичного и надежного соединения частей гибкой гофрированной металлической или композитной трубной системы и жесткой резьбовой металлической трубной системы прокладки кабелей по ГОСТ Р МЭК 61386.1-2014 (то есть для соединения металлорукава типов МРПИ, МПГ, ШЭМ, РЗ-Ц, РЗ-ЦХ, РЗ-ЦА или других с резьбовой металлической трубой по ГОСТ 3262-75 или фитингом с наружной резьбой для целей прокладки кабелей)



Новосибирская область, р.п. Краснообск 2026 г.

2. Технические характеристики
2.1 Муфты МВВ является трубной арматурой для герметичного и надёжного соединения частей гибкой гофрированной металлической или композитной трубной системы и жёсткой резьбовой металлической трубной системы прокладки кабелей по ГОСТ Р МЭК 61386.1-2014 (то есть для соединения металлорукава типов МРПИ, МПГ, ШЭМ, РЗ-Ц, РЗ-ЦХ, РЗ-ЦА, РЗ-ЦП или других с резьбовой металлической трубой по ГОСТ 3262-75 или фитингом с наружной резьбой для целей прокладки кабелей).
2.2 Код классификации
По ГОСТ Р МЭК 61386.1-2014: 044201674403
2.3 Присоединительная внутренняя резьба: М по ГОСТ 24705-2004
2.4 Климатическое исполнение: В 1,5
2.5 Степень защиты: IP67
2.6 Температура монтажа, транспортировки и эксплуатации -60°С ~ 180°С
2.7 Материал корпуса: нержавеющая сталь
2.8 Материал уплотнения: силикон
2.9 Состоит из корпуса 1, оконцевателя 2, уплотнителя 3 и накидной гайки 4. Поставляется в сборе.
2.10 Основные технические данные представлены в таблице 1.

Расшифровка обозначения муфт

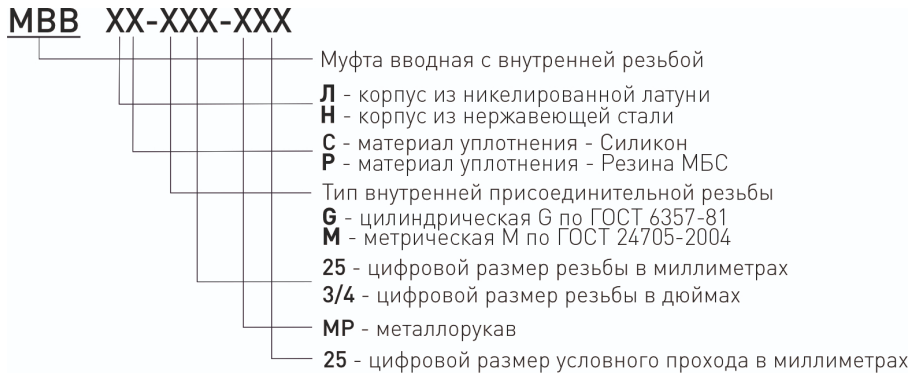

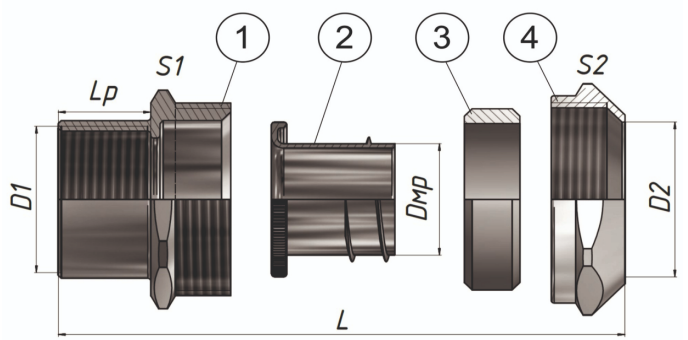

Таблица 1

Артикул	Наименование муфты	Тип и размер резьбы D1	Внутр. диаметр / Макс. наружный диаметр металлорукава Dмр/D2, мм	Размер под ключ S1	Размер под ключ S2	Длина резьбы Lp / Общая длина L, мм
zeta45295	МВВ-НС-М25-МР25	М25х1,5	24/33,5	42	42	15/37,6
zeta45335	МВВ-НС-М50-МР50	М50х1,5	48/59	72,55	72,55	18/48,7
zeta45331	МВВ-НС-М50-МР40	М50х1,5	38,5/48,5	60,3	60,3	18/45,5
zeta45327	МВВ-НС-М50-МР38	М50х1,5	36,6/46,8	58,3	58	18/45,8
zeta45323	МВВ-НС-М40-МР40	М40х1,5	38,5/48,5	60,3	60,3	16/42,5
zeta45319	МВВ-НС-М40-МР38	М40х1,5	36,6/46,8	58,3	58	16/43,8
zeta45315	МВВ-НС-М40-МР35	М40х1,5	33,5/43	55	55	16/42
zeta45311	МВВ-НС-М40-МР32	М40х1,5	30,8/41	52	52	16/42
zeta45307	МВВ-НС-М32-МР35	М32х1,5	33,5/43	55	55	16/42
zeta45303	МВВ-НС-М32-МР32	М32х1,5	30,8/41	52	52	16/42
zeta45299	МВВ-НС-М32-МР25	М32х1,5	24/33,5	42	42	16/38,5
zeta45251	МВВ-НС-М12-МР10	М12х1,5	9,6/16	24	24	12/31,2
zeta45291	МВВ-НС-М25-МР22	М25х1,5	20,7/27,2	36	36	15/37,1
zeta45287	МВВ-НС-М25-МР20	М25х1,5	19,1/26,5	36	36	15/37,8
zeta45283	МВВ-НС-М20-МР22	М20х1,5	20,7/27,2	36	36	13/34,2
zeta45279	МВВ-НС-М20-МР20	М20х1,5	19,1/26,5	36	36	13/35,7
zeta45275	МВВ-НС-М20-МР18	М20х1,5	16,9/24,5	32	32	13/33,8
zeta45271	МВВ-НС-М20-МР15	М20х1,5	14,7/21	30	30	13/33,5
zeta45267	МВВ-НС-М16-МР15	М16х1,5	14,7/21	30	30	12/32,5
zeta45263	МВВ-НС-М16-МР12	М16х1,5	11,2/18	27	27	12/31,3
zeta45259	МВВ-НС-М16-МР10	М16х1,5	9,6/16	24	24	12/31,3
zeta45255	МВВ-НС-М12-МР12	М12х1,5	11,2/18	27	27	12/31,5