3. Транспортировка и хранение
3.1 Транспортировать упакованные изделия допускается любым видом транспорта в крытых транспортных средствах, в соответствии с правилами перевозок, действующими на данном виде транспорта.
3.2 Транспортирование изделий в части воздействия климатических факторов внешней среды по группе условий хранения 6 (ОЖ2) по ГОСТ 15150 в части воздействия механических факторов по группе условий транспортирования С по ГОСТ 23216.
3.3 Хранение изделий в части воздействия климатических факторов 2 (С) по ГОСТ 15150.

4. Гарантийные обязательства
4.1. Гарантийный срок эксплуатации изделия с момента изготовления при соблюдении потребителем условий эксплуатации, транспортирования, хранения и монтажа, лет: **2**
4.2. Гарантийный срок хранения, при условии соблюдения условий хранения не более, лет: **2**

5. Свидетельство о приёмке
5.1. Изделия изготовлены и приняты в соответствии:

ТУ 27.33.13.130-055-99856433-2023

и обязательными требованиями конструкторской документации и признаны годными для эксплуатации.
5.2. Сертификат соответствия №: **РОСС RU.32748.04ЭП30.ОС16.05018**
Срок действия сертификата по: **15.11.2029**

ГОФРОМАТИК
система прокладки кабеля

АО "ЗЭТА" www.nzeta.ru
Сделано в России

ТНВЭД: 7326909807 **ОКПД2: 27.33.13.130**

Кабельные вводы ВК-НР-М

ТУ 27.33.13.130-055-99856433-2023

ПАСПОРТ

ЗЭТА.034.800.000 ПС

1. Назначение
1.1 Кабельные вводы типа ВК-НР-М предназначены для обеспечения надёжного и безопасного ввода и фиксации небронированного кабеля в корпус электротехнического устройства с обеспечением высокой степени защиты IP66/IP67/IP68 в месте ввода кабеля.



2. Технические характеристики

2.1 Основные технические данные представлены в таблице 1.
2.2 Степень защиты: IP66 / IP67 / IP68 по ГОСТ 14254-80.
2.3 Вид климатического исполнения: В 1,5 по ГОСТ 15150—69.
2.4 Материал металлических частей: нержавеющая сталь.
2.5 Материал уплотнения: маслобензостойкая резина (МБС).
2.6 Температура эксплуатации: от - 40° до + 100° С.
2.7 Указания по эксплуатации:
2.7.1 Открутите гайку (1) от корпуса (3) кабельного ввода. Установите кабельный ввод (2-7) в соответствующем отверстии корпуса электрооборудования, зафиксировав его гайкой (1) с внутренней стороны оболочки электрооборудования.
2.7.2 В случае, когда необходимо сразу завести кабель в оболочку оборудования перейти к п. 2.7.3 указаний по эксплуатации; В случае, когда заведение кабеля в оболочку оборудования планируется позже и необходимо оставить кабельный ввод, установленный в оболочке, в стационарном состоянии с сохранением степени защиты IP необходимо, удерживая специальным инструментом корпус (3) кабельного ввода, подтянуть аналогичным инструментом накидную гайку (7) кабельного ввода до визуального плотного прилегания заглушки (6) к внутренней фаске в накидной гайки.
2.7.3 Определите необходимую длину разделки проводника, согласно размерам оборудования, и разделайте кабель соответствующим образом.
2.7.4 Открутите накидную гайку (7) кабельного ввода, надвиньте её на вводимый кабель нужной стороной так, чтобы внутренняя резьбовая часть находилась со стороны области разделанного кабеля.
2.7.5 Удалите заглушку (6).
2.7.6 Введите кабель через кабельный ввод в корпус электрооборудования на не обходимую глубину. Удерживая кабель для предотвращения изменения глубины заведения кабеля, надвиньте накидную гайку (7) по кабелю к корпусу (3) кабельного ввода, закрутите вручную до ощущения сопротивления. В случае если вводимый кабель по наружному диаметру ближе к минимальному значению заявляемого диаметра вводимого кабеля на определённый кабельный ввод и подкрутить накидную гайку (7) вручную до соприкосновения уплотнительной втулки (4) с кабелем (для его минимального уплотнения) не представляется возможным, необходимо при заведении кабеля в оболочку предварительно зафиксировать его от движения по оси, после чего подкрутить накидную гайку (7) специальным инструментом.
2.7.7 Удерживая специальным инструментом корпус (3) кабельного ввода для предотвращения его прокручивания в оболочке оборудования, закрутить также при помощи инструмента накидную гайку (7) до ощущения сильного сопротивления.
2.7.8 Потяните кабель по его оси с усилием 10 кгс. Если движение кабеля по оси не наблюдается считать монтаж оконченным; В случае, если визуально наблюдается движение кабеля переходить к п. 2.7.9, затем повторять п. 2.7.8 до наблюдения отсутствия движения кабеля; В процессе эксплуатации рекомендуется проверять плотность установки кабельного ввода в корпусе оборудования и плотность уплотнения кабеля не реже чем один раз в три месяца.
2.7.9 Закрутите накидную гайку (7) ещё на четверть оборота.
2.8 Комплектация кабельного ввода состоит из гайки (1), тороидального уплотнения (2), корпуса (3), уплотнительной втулки (4), лепесткового зажима (5), заглушки (6) и накидной гайки (7).

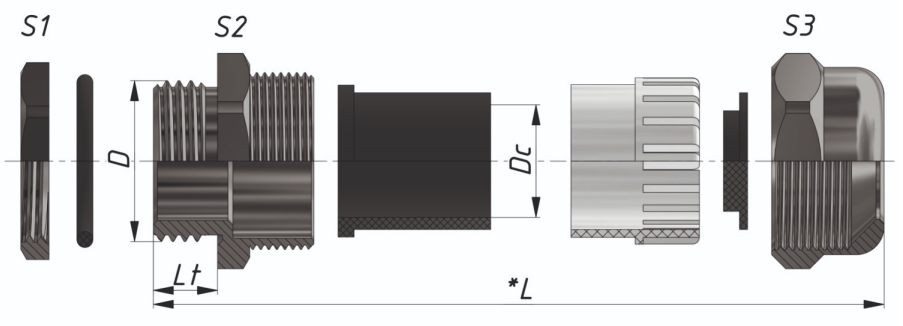

Таблица 1

Артикул	Наименование кабельного ввода	Тип и размер резьбы D	Диапазон наружный диаметра кабеля Dk, мм	Длина резьбы Lt	Размер под ключ S1	Размер под ключ S2	Размер под ключ S3	Общая длина L, мм
zeta34800	ВК-НР-М10-6,5-L7	М10х1	3-6.5	7	14	14	14	26,7
zeta34801	ВК-НР-М12-6,5-L7	М12х1,5	3-6.5	7	15	14	14	26,5
zeta34802	ВК-НР-М16-8-L8	М16х1,5	4-8	8	18	18	18	29,3
zeta34803	ВК-НР-М18-10-L8	М18х1,5	5-10	8	20	20	20	31,2
zeta34804	ВК-НР-М20-12-L8	М20х1,5	6-12	8	22	22	22	31,7
zeta34805	ВК-НР-М22-14-L8	М22х1,5	10-14	8	24	24	24	32,1
zeta34806	ВК-НР-М25-16-L9	М25х1,5	12-16	9	27	27	27	34,4
zeta34807	ВК-НР-М25-18-L9	М25х1,5	13-18	9	30	30	30	35,2
zeta34808	ВК-НР-М30-18-L9	М30х1,5	13-18	9	32	30	30	35,2
zeta34809	ВК-НР-М32-22-L10	М32х1,5	15-22	10	35	35	35	39,3
zeta34810	ВК-НР-М40-30-L10	М40х1,5	22-30	10	45	45	45	44,2
zeta34811	ВК-НР-М50-38-L12	М50х1,5	32-38	12	55	55	55	47,5
zeta34812	ВК-НР-М60-44-L13	М60х1,5	37-44	13	65	65	65	50,1
zeta34813	ВК-НР-М63-44-L13	М63х1,5	37-44	13	68	65	65	50,1
zeta34814	ВК-НР-М72-52-L15	М72х2	42-52	15	75	75	75	55,8
zeta34815	ВК-НР-М75-52-L15	М75х2	42-52	15	80	75	75	55,8
zeta34816	ВК-НР-М80-62-L15	М80х2	55-62	15	85	85	85	56,6
zeta34817	ВК-НР-М88-70-L18	М88х2	65-70	18	94	94	94	61,1
zeta34818	ВК-НР-М100-84-L20	М100х2	78-84	20	110	110	110	70,4