6. Срок службы и гарантийные обязательства
6.1. Срок службы не менее: 10 лет.
6.2. Гарантийный срок эксплуатации изделия с даты выпуска, при соблюдении потребителем условий эксплуатации, транспортирования, хранения и монтажа: 2 года.
6.3. Гарантийный срок хранения, при условии соблюдения условий хранения: 2 года.

7. Сведения о сертификации
№ Отказное письмо № ЕЛ/1011, срок действия: Бессрочный.

8. Свидетельство о приемке
Изделия, указанные в таблице 2, изготовлены и приняты в соответствии с действующей технической документацией и признаны годными для эксплуатации.

ГОФРОМАТИК
система прокладки кабеля

АО "ЗЭТА" www.nzeta.ru
Сделано в России

ТНВЭД: 7326909409 **ОКПД2: 27.33.13.130**

Скоба однолапковая СО

ТУ 27.33.13.130-043-99856433-2020

ПАСПОРТ

ЗЭТА.107.101.000 ПС



Новосибирская область, р.п. Краснообск 2026 г.

1 Основные сведения об изделии. Технические данные
1.1 Назначение
Скоба однолапковая СО предназначена для крепления жестких труб, кабелей и проводов, а так же шланга электромонтажного ШЭМ и металлорукавов разных видов к строительным конструкциям с помощью винтов, шурупов и других крепежных изделий.
1.2 Пример записи изделия при заказе

Скоба однолапковая для диапазона закрепляемых диаметров 25-26 мм

Скоба однолапковая СО 25-26 ТУ 27.33.13.130-043-99856433-2020

1.3.Расшифровка типа изделия

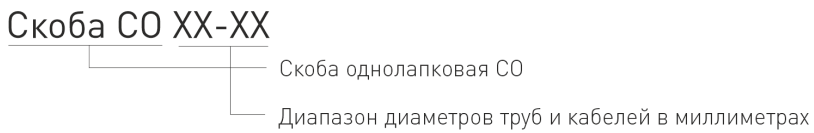

Рисунок 1 - Расшифровка типа изделия

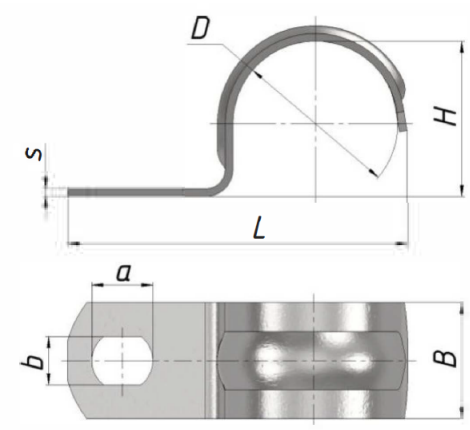

Рисунок 2 - Технические данные

1.4. Технические характеристики

Технические данные изделия указаны на рисунке 2 и в таблице 1.

- Климатическое исполнение:.....УХЛ 1, 5.
- Температура монтажа и эксплуатации:.....от минус 60°С до плюс 150°С.
- Материал изделия:.....оцинкованная сталь.

2. Комплектность
В состав поставки входит:

- Изделие (количество согласно заказу);
- Паспорт (1 шт. на партию товара в один адрес).

Таблица 1

Артикул	Тип	H, мм	D, мм	L, мм	B, мм	s, мм	a, мм	b, мм	Масса, г
zeta41712	СО 8-9	8	9	22	10	0,8	6	4	1,7
zeta41713	СО 10-11	10	11	25	10	0,8	6	4	2
zeta41714	СО 12-13	12	13	29	12	0,8	6,3	5	2,9
zeta41715	СО 14-15	14	15	31	12	0,8	6,3	5	3,2
zeta41722	СО 16-17	16	17	35	12	0,8	6,3	5	3,7
zeta41716	СО 19-20	19	20	38	14	1,0	8,3	6	4,7
zeta41717	СО 21-22	21	22	40	14	1	8,3	6	6,4
zeta41718	СО 25-26	25	26	45	14	1	8,3	6	7,3
zeta41719	СО 31-32	31	32	52	16	1,2	8,3	6	12,2
zeta41720	СО 38-40	38	40	61	16	1,2	8,3	6	14,9
zeta41721	СО 48-50	48	50	73	16	1,2	8,3	6	18,2

3. Хранение
Хранение изделий в части воздействия климатических факторов внешней среды по группе условий хранения 2(С)
ПО ГОСТ 15150 при температуре от минус 50°С до плюс 40°С.

4. Транспортировка
4.1 Транспортировать упакованные изделия можно всеми видами крытых транспортных средств (автомобильным, железнодорожным, речным, авиационным и др.) в соответствии с действующими на данном виде транспорта правила ми перевозок.
4.2 Транспортирование изделий в части воздействия климатических факторов внешней среды по группе условий хранения **6(ОЖ2)** по ГОСТ 15150 при температуре от **минус 60°С** до **плюс 60°С**., в части воздействия механических факторов по группе условий транспортирования С по ГОСТ 23216.

5. Указания по монтажу и эксплуатации
5.1 Указания по монтажу
5.1.1 Меры безопасности
Монтаж и эксплуатацию осуществлять только квалифицированным персоналом. Использовать исправный ин струмент. Не допускать поперечного сдавливания кабеля или трубы элементами крепления - это может повредить изоляцию или оболочку. При работе на высоте соблюдать правила безопасности.
5.1.2 Подготовка
Изучить проектную документацию: определить трассу, шаг крепления, тип скоб под диаметр кабеля/трубы и материал основания. Выполнить разметку трассы и отметить точки установки скоб. Подобрать крепёж (дюбели, само резы, анкеры) в соответствии с материалом основания.
5.1.3 Монтаж
Просверлить отверстие нужного диаметра и глубины в отмеченной точке. Вставить дюбель (при необходимости забить молотком до упора). Прижать скобу к основанию и вкрутить саморез, фиксируя скобу. Убедиться в надежности крепления.
5.2 Эксплуатация
Эксплуатировать скобы в условиях, соответствующих их конструктивному и климатическому исполнению. Не подвергать скобы ударным нагрузкам. Регулярно осматривать крепления. При обнаружении ослабления, коррозии или других дефектов принять меры по подтяжке крепежа или замене скоб. Скобы не требуют специального обслуживания в процессе эксплуатации. При выходе из строя изделие подлежит утилизации.