3. Транспортировка и хранение
3.1 Транспортировать упакованные изделия допускается любым видом транспорта в крытых транспортных средствах, в соответствии с правилами перевозок, действующими на данном виде транспорта. 3.2 Транспортирование изделий в части воздействия климатических факторов внешней среды по группе условий хранения 6 (ОЖ2) по ГОСТ 15150 в части воздействия механических факторов по группе условий транспортирования С по ГОСТ 23216.
3.3 Хранение изделий в части воздействия климатических факторов 2 (С) по ГОСТ 15150.
3.3 Хранение изделий в части воздействия климатических факторов 2 (С) по ГОСТ 15150.

4. Гарантийные обязательства
4.1. Гарантийный срок эксплуатации изделия с момента изготовления при соблюдении потребителем условий эксплуатации, транспортирования, хранения и монтажа, лет: 2
4.2. Гарантийный срок хранения, при условии соблюдения условий хранения не более, лет: 2

5. Свидетельство о приёмке
5.1. Изделия изготовлены и приняты в соответствии:

ТУ 27.33.13.130-055-99856433-2023

и обязательными требованиями конструкторской документации и признаны годными для эксплуатации.
5.2. Сертификат соответствия №: РОСС RU.32748.04ЭП30.ОС16.05018
Срок действия сертификата по: 15.11.2029

ГОФРОМАТИК
система прокладки кабеля

АО "ЗЭТА" www.nzeta.ru
Сделано в России

ТНВЭД: 8481809907 **ОКПД2: 27.33.13.130**

Клапаны КД-ЛС

ТУ 27.33.13.130-055-99856433-2023

ПАСПОРТ

ЗЭТА.034.900.000 ПС

1. Назначение
1.1 Клапаны латунные типа КД предназначены для обеспечения выравнивания давления внутри корпуса электрооборудования.



Новосибирская область, р.п. Краснообск 2026 г.

2. Технические характеристики

2.1 Основные технические данные представлены в таблице 1.
2.2 Степень защиты: IP68 по ГОСТ 14254-2015.
2.3 Вид климатического исполнения: УТ1, УТ5 по ГОСТ 15150—69.
2.4 Материал корпуса: никелированная латунь.
2.5 Материал уплотнения: силикон.
2.6 Температура эксплуатации: от - 40° до + 150° С.
2.7 Комплектация: гайка плоская (1), тороидальное уплотнение (2), корпус клапана (3).

Рисунок 1

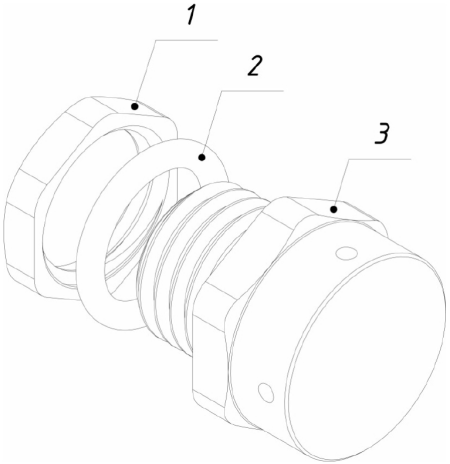

Рисунок 2

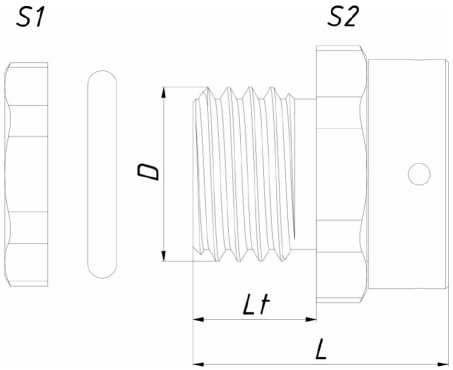

Таблица 1

Артикул	Наименование	Тип и размер резьбы D, мм	Воздухопроницаемость, мл/мин*	Размер Lt, мм	Размер L, мм	Размер под ключ S1/S2
zeta34900	КД-ЛС-М5х0,8	М5х0,8	≥300	7	15	8/10
zeta34902	КД-ЛС-М6х1,0	М6х1,0	≥300	7	15	9/10
zeta34903	КД-ЛС-М8х1,0	М8х1,0	≥800	7	16,5	12/12
zeta34904	КД-ЛС-М8х1,25	М8х1,25	≥800	7	16,5	12/12
zeta34905	КД-ЛС-М12х1,5	М12х1,5	≥1500	8,5	17,5	14/16
zeta34906	КД-ЛС-М16х1,5	М16х1,5	≥1700	10	19	18/20

*При давлении 70 мбар