3. Транспортировка и хранение
3.1 Транспортировать упакованные изделия допускается любым видом транспорта в крытых транспортных средствах, в соответствии с правилами перевозок, действующими на данном виде транспорта.
3.2 Транспортирование изделий в части воздействия климатических факторов внешней среды по группе условий хранения 6 (ОЖ2) по ГОСТ 15150 в части воздействия механических факторов по группе условий транспортирования С по ГОСТ 23216.
3.3 Хранение изделий в части воздействия климатических факторов 2 (С) по ГОСТ 15150.

4. Гарантийные обязательства
4.1. Гарантийный срок эксплуатации изделия с момента изготовления при соблюдении потребителем условий эксплуатации, транспортирования, хранения и монтажа, лет: **2**
4.2. Гарантийный срок хранения, при условии соблюдения условий хранения не более, лет: **2**

5. Свидетельство о приёмке
5.1. Изделия изготовлены и приняты в соответствии:

ТУ 27.33.13.130-046-99856433-2020

и обязательными требованиями конструкторской документации и признаны годными для эксплуатации.

5.2. Сертификат соответствия №: **Отказное письмо № ЕЛ/1011**

Срок действия сертификата по: **Бессрочный**

ГОФРОМАТИК
система прокладки кабеля

АО "ЗЭТА" www.nzeta.ru
Сделано в России

ТНВЭД: 7609000000 **ОКПД2: 27.33.13.130**

Муфта трубная МТА

ТУ 27.33.13.130-046-99856433-2020

ПАСПОРТ

ЗЭТА.040.850.000 ПС

1. Назначение
1.1 Алюминиевая муфта типа МТА является трубной арматурой для соединения частей гибкой гофрированной металлической или композитной трубы (металлорукава типов: МРПИ, ШЭМ, РЗ-ЦП, РЗ-Ц, РЗ-ЦХ, РЗ-ЦА) с частями жестких безрезьбовых металлических труб системы трубной прокладки кабелей по ГОСТ Р МЭК 61386.1-2014 и обеспечения надёжного электрического контакта в соответствии с п.1.7.77 Правил устройства электроустановок.

Новосибирская область, р.п. Краснообск 2025 г.

2. Технические характеристики
2.1 Код классификации по ГОСТ Р МЭК 61386.1-2014: 024201402000
2.2 Климатическое исполнение: У2
2.3 Степень защиты: IP40
2.4 Температура монтажа, транспортировки и эксплуатации: -25°C - +90°C
2.5 Материал корпуса: алюминий
2.6 Материал колпака: пластик
2.7 В комплект изделия входят:
- корпус (1),
- колпак (2),
- винт установочный (3).
Изделие поставляется в сборе.
2.8 Основные технические данные представлены в таблице 1.

Расшифровка обозначения элемента

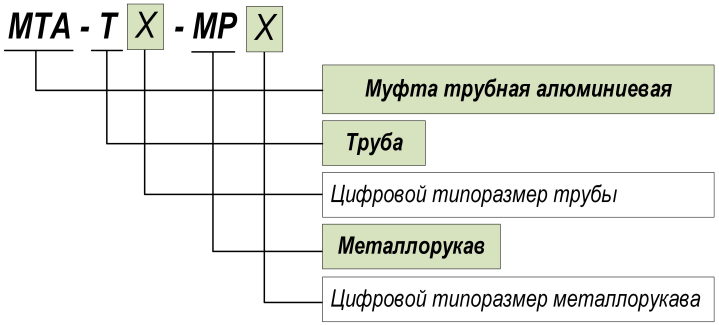

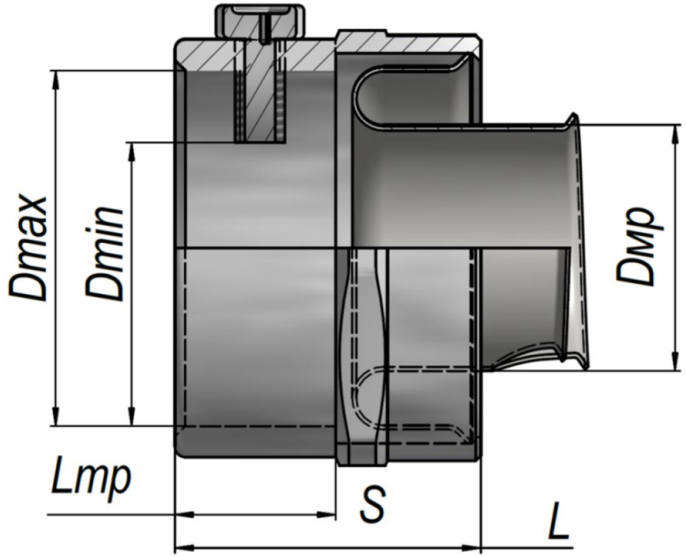

Таблица 1

Артикул	Тип	Максимальный наружный диаметр присоединяемой трубы Dт max, мм	Минимальный наружный диаметр присоединяемой трубы Dт min, мм	Длина фиксации трубы Lт, мм	Мин. внутренний диаметр / Макс. наружный диаметр металлорукава Dвр/Dнр, мм	Диаметр проходного отверстия Dп, мм	Общая длина L, мм
zeta40850	MTA-T20-MP15	21,3	20	15	14,8 / 20,2	12	36,1
zeta40851	MTA-T25-MP20	26	25	15	19,2 / 25,1	17	37,6
zeta40852	MTA-T32-MP25	33	32	16,5	24,5 / 30,8	22	41,1
zeta40853	MTA-T40-MP32	41	40	20	30,8 / 37,5	28	47,4
zeta40854	MTA-T51-MP38	52	48	21,5	36,6 / 43,7	34	50,5