3. Транспортировка и хранение
3.1 Транспортировать упакованные изделия допускается любым видом транспорта в крытых транспортных средствах, в соответствии с правилами перевозок, действующими на данном виде транспорта.
3.2 Транспортирование изделий в части воздействия климатических факторов внешней среды по группе условий хранения 6 (ОЖ2) по ГОСТ 15150 в части воздействия механических факторов по группе условий транспортирования С по ГОСТ 23216.
3.3 Хранение изделий в части воздействия климатических факторов 2 (С) по ГОСТ 15150.

4. Гарантийные обязательства
4.1. Гарантийный срок эксплуатации изделия с момента изготовления при соблюдении потребителем условий эксплуатации, транспортирования, хранения и монтажа, лет: **2**
4.2. Гарантийный срок хранения, при условии соблюдения условий хранения не более, лет: **2**

5. Свидетельство о приёмке
5.1. Изделия изготовлены и приняты в соответствии:

ТУ 27.33.13.130-023-99856433-2017

и обязательными требованиями конструкторской документации и признаны годными для эксплуатации.
5.2. Сертификат соответствия №: **РОСС RU.32748.04ЭП30.ОС16.05044**
Срок действия сертификата по: **17.11.2029**

ГОФРОМАТИК
система прокладки кабеля

АО "ЗЭТА" www.nzeta.ru
Сделано в России

ТНВЭД: 7307291008 **ОКПД2: 27.33.13.130**

Муфта МВВ-НС-G

ТУ 27.33.13.130-023-99856433-2017

ПАСПОРТ

ЗЭТА.045.339.000 ПС

1. Назначение
1.1 Муфта МВВ-НС-G (с внутренней трубной цилиндрической присоединительной резьбой) предназначена для герметичного и надежного соединения частей гибкой гофрированной металлической или композитной трубной системы и жесткой резьбовой металлической трубной системы прокладки кабелей по ГОСТ Р МЭК 61386.1-2014 (то есть для соединения металлорукава типов МРПИ, МПГ, ШЭМ, РЗ-Ц, РЗ-ЦХ, РЗ-ЦА или других с резьбовой металлической трубой по ГОСТ 3262-75 или фитингом с наружной резьбой для целей прокладки кабеля



Новосибирская область, р.п. Краснообск 2026 г.

2. Технические характеристики

2.1 Муфты МВВ является трубной арматурой для герметичного и надёжного соединения частей гибкой гофрированной металлической или композитной трубной системы и жёсткой резьбовой металлической трубной системы прокладки кабелей по ГОСТ Р МЭК 61386.1-2014 (то есть для соединения металлорукава типов МРПИ, МПГ, ШЭМ, РЗ-Ц, РЗ-ЦХ, РЗ-ЦА, РЗ-ЦП или других с резьбовой металлической трубой по ГОСТ 3262-75 или фитингом с наружной резьбой для целей прокладки кабелей).

2.2 Код классификации

По ГОСТ Р МЭК 61386.1-2014: 044201674403

2.3 Присоединительная внутренняя резьба: G по ГОСТ 6357-81

2.4 Климатическое исполнение: В 1,5

2.5 Степень защиты: IP67

2.6 Температура монтажа, транспортировки и эксплуатации -60°С ~ 180°С

2.7 Материал корпуса: нержавеющая сталь

2.8 Материал уплотнения: силикон

2.9 Состоит из корпуса 1, оконцевателя 2, уплотнителя 3 и накидной гайки 4. Поставляется в сборе.

2.10 Основные технические данные представлены в таблице 1.

Расшифровка обозначения элемента

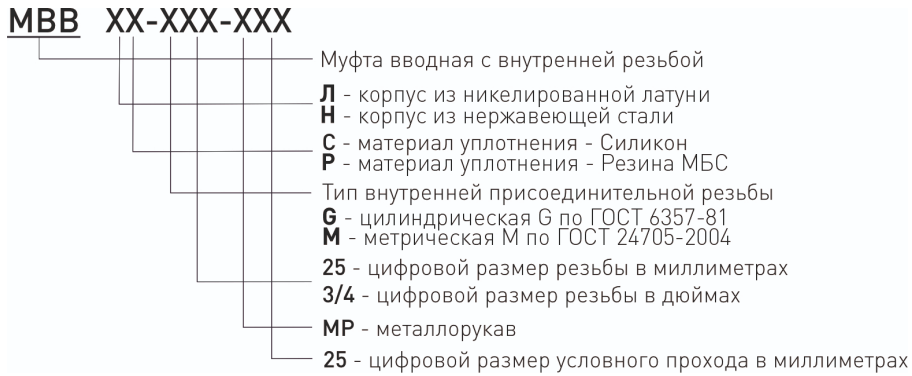

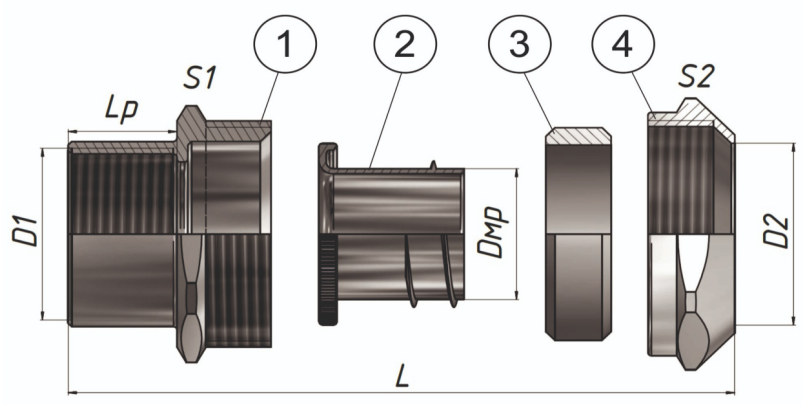

Таблица 1

Артикул	Наименование муфты	Тип и размер резьбы D1	Внутр. диаметр / Макс. наружный диаметр металлорукава Dмр/D2, мм	Размер под ключ S1	Размер под ключ S2	Длина резьбы Lp / Общая длина L, мм
zeta45379	МВВ-НС-G1-МР25	G1	24/33,5	42	42	16/39,3
zeta45415	МВВ-НС-G1 1/2-МР50	G1 1/2	48/59	72,55	72,55	18/48,7
zeta45411	МВВ-НС-G1 1/2-МР40	G1 1/2	38,5/48,5	60,37	60,37	18/45,5
zeta45407	МВВ-НС-G1 1/2-МР38	G1 1/2	36,6/46,8	58,3	58	18/46,4
zeta45403	МВВ-НС-G1 1/4-МР40	G1 1/4	38,5/48,5	60,37	60,37	16/43,8
zeta45399	МВВ-НС-G1 1/4-МР38	G1 1/4	36,6/46,8	58,3	58	16/43,8
zeta45395	МВВ-НС-G1 1/4-МР35	G1 1/4	33,5/43	55	55	16/42
zeta45391	МВВ-НС-G1 1/4-МР32	G1 1/4	30,8/41	52	52	16/42
zeta45387	МВВ-НС-G1-МР35	G1	33,5/43	55	55	16/42,5
zeta45383	МВВ-НС-G1-МР32	G1	30,8/41	52	52	16/42
zeta45339	МВВ-НС-G3/8-МР10	G3/8	9,6/16	24	24	12/31,2
zeta45375	МВВ-НС-G3/4-МР25	G3/4	24/33,5	42	42	15/37,2
zeta45371	МВВ-НС-G3/4-МР22	G3/4	20,7/27,2	36	36	15/37,2
zeta45367	МВВ-НС-G3/4-МР20	G3/4	19,1/26,5	36	36	15/37,7
zeta45363	МВВ-НС-G1/2-МР22	G1/2	20,7/27,2	36	36	13/34,2
zeta45359	МВВ-НС-G1/2-МР20	G1/2	19,1/26,5	36	36	13/35,7
zeta45355	МВВ-НС-G1/2-МР18	G1/2	16,9/24,5	32	32	13/33,5
zeta45351	МВВ-НС-G1/2-МР15	G1/2	14,7/21	30	30	13/33,5
zeta45347	МВВ-НС-G3/8-МР15	G3/8	14,7/21	30	30	12/32,3
zeta45343	МВВ-НС-G3/8-МР12	G3/8	11,2/18	27	27	12/31,3