8. Срок службы и гарантийные обязательства
8.1. Срок службы не менее: 10.
8.2. Гарантийный срок эксплуатации изделия с даты выпуска, при соблюдении потребителем условий эксплуатации, транспортирования, хранения и монтажа: 3 года.
8.3. Гарантийный срок хранения, при условии соблюдения условий хранения: 3 года.

9. Сведения о сертификации
№ Отказное письмо ЕЛ/1010, срок действия: Бессрочный.

10. Свидетельство о приемке
Изделия изготовлены и приняты в соответствии с действующей технической документацией и признаны годными для эксплуатации.

ГОФРОМАТИК
система прокладки кабеля

АО "ЗЭТА" www.nzeta.ru
Сделано в России

ТНВЭД: 7307998009 **ОКПД2: 24.20.40.000**

Муфта вводная IP66 ГОФРОМАТИК

ТУ 24.20.00-069-99856433-2024

ПАСПОРТ

ЗЭТА.046.020.000 ПС

Новосибирская область, Краснообск г. 2025 г.

1. Назначение
Муфта соединительная IP66 ГОФРОМАТИК является трубной арматурой, предназначенной для соединения жестких безрезьбовых металлических труб в жёстких трубных системах для прокладки кабелей по ГОСТ Р МЭК 61386.21-2014 и создания надёжного электрического контакта между ними в целях обеспечения защитных мер по п.1.7.76 правил устройства электроустановок.

2. Технические данные
2.1. Основные технические данные представлены в таблице 1 и на рисунке 1;
2.2. Климатическое исполнение УХЛ2 по ГОСТ 15150-69;
2.3. Степень защиты IP66 по ГОСТ 14254-2015;
2.4. Температура транспортировки, монтажа и эксплуатации:
- 40°С ~ + 100°С;
2.5. Код классификации по ГОСТ Р МЭК 61386.21-2014: 044211662210; 2.6. Материал: сталь оцинкованная, пластик.

3. Расшифровка обозначения

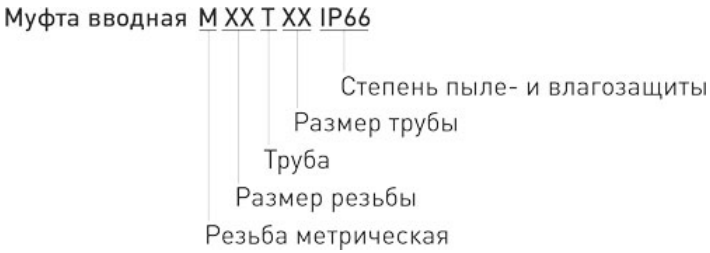

4. Состав изделия
Муфта вводная IP66 ГОФРОМАТИК состоит из: корпуса (4), кольца стопорного цангового (2), кольца уплотнительного (3), гайки накидной (1), прокладки (5) и гайки установочной заземляющей (6) (см. рисунок 1).

5. Указания по монтажу
5.1. Перед монтажом необходимо провести внешний осмотр изделия, проверить на наличие посторонних предметов и загрязнений, проверить его комплектность и собираемость. К монтажу не допускаются изделия с признаками деформации элементов и повреждением защитного покрытия. Свинчиваемость гайки установочной (6) и гайки накидной (1) с корпусом (4) проверяется вручную.
5.2. Установить корпус (4) с прокладкой (5) установочной резьбой в оболочку оборудования с наружной стороны. Гайка установочная заземляющей (6) накручивается с внутренней стороны оболочки оборудования, до врезания зубцов гайки в металл, нарушая целостность неметаллического покрытия. Гайка накидная (1), кольцо стопор ное цанговое (2) и кольцо уплотнительное (3) размещаются на трубе в порядке указан ном на рисунке 1. Труба с кольцом уплотнительным (3) вводятся в корпус (4). Гайка накидная (1) навинчивается на корпус (4) и затягивается вручную. Довернуть гайку накидную (1) на 1/4 оборота при помощи ключа, обеспечив защиту изделия от возможных повреждений.

Кольцо стопорное цанговое (2), под действием усилия затяжки гайки накидной (1), задавливает кольцо уплотнительное (3) в корпус (4), фиксируя положение трубы внутри корпуса (4).

6. Хранение
Хранение изделий в части воздействия климатических факторов 6(ОЖ2) по ГОСТ 15150.

7. Транспортировка
7.1. Транспортировать упакованные изделия можно всеми видами крытых транспорт ных средств (автомобильным, железнодорожным, речным, авиационным и др.) в соот ветствии с действующими на данном виде транспорта правилами перевозок.
7.2. Транспортирование изделий в части воздействия климатических факторов внеш ней среды по группе условий хранения 6(ОЖ2) по ГОСТ 15150, в части воздействия механических факторов по группе условий транспортирования С по ГОСТ 23216.

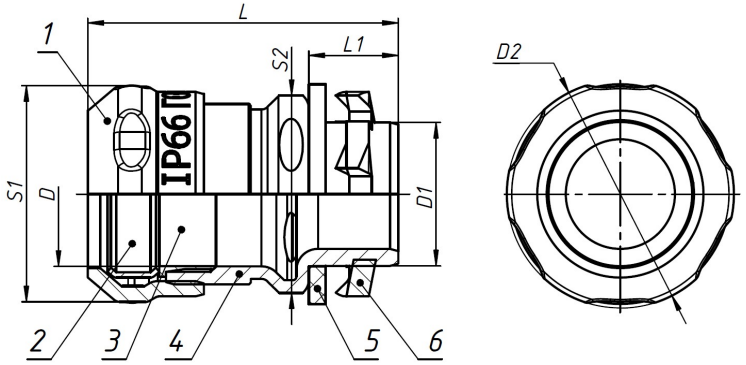

Рисунок 1 - Муфта соединительная IP66 ГОФРОМАТИК

Таблица 1

Артикул	Наименование муфты	D, мм	Резьба D1	L1, мм	D2, мм	L, мм	S1, мм	S2, мм	Масса (+/- 10%), г
zeta46020	M16T16 IP66	16	M16x1,5	10	25,4	34,8	24	22	38
zeta46021	M20T20 IP66	20	M20x1,5	10	29,8	36,4	28,6	26	50
zeta46023	M32T32 IP66	32	M32x1,5	14,5	43,7	50,3	41,9	39	114
zeta46024	M40T40 IP66	40	M40x1,5	18	53,2	56,4	51,4	48	187
zeta46025	M50T50 IP66	50	M50x1,5	18	63,5	60	62,7	60	246
zeta46022	M25T25 IP66	25	M25x1,5	13	35,2	42	33,4	32	71