6. Срок службы и гарантийные обязательства
6.1. Срок службы не менее: 10 лет.
6.2. Гарантийный срок эксплуатации изделия с даты выпуска, при соблюдении потребителем условий эксплуатации, транспортирования, хранения и монтажа: 2 года.
6.3. Гарантийный срок хранения, при условии соблюдения условий хранения: 2 года.

7. Сведения о сертификации

8. Свидетельство о приемке
Изделия, указанные в таблице 2, изготовлены и приняты в соответствии с действующей технической документацией и признаны годными для эксплуатации.

ГОФРОМАТИК
система прокладки кабеля

АО "ЗЭТА" www.nzeta.ru
Сделано в России

ТНВЭД: 7326909409 **ОКПД2: 25.99.29.190**

Хомут заземления УХЗ оцинк. сталь

ПАСПОРТ

ЗЭТА.108.712.000 ПС



Новосибирская область, р.п. Краснообск 2026 г.

1. Основные сведения об изделии. Технические данные

1.1. Назначение

Хомут заземления УХЗ предназначен для присоединения заземляющих проводников к жестким металлическим трубам, применяемым при устройстве электропроводок.

1.2. Пример записи изделия при заказе

Хомут заземления из оцинкованной стали для труб наружным диаметром от 50 до 70 мм:

Хомут заземления УХЗ (50-70мм) оцинк. сталь

1.3. Расшифровка типа изделия

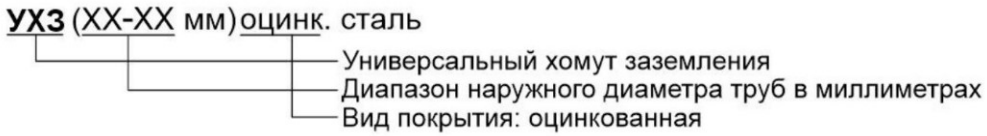

Рисунок 1 - Расшифровка типа изделия

1.4. Технические данные

Технические данные и состав изделия указаны на рисунке 2 и в таблице 1.

- Климатическое исполнение:..... УХЛ2
- Температура эксплуатации:..... от минус 60 °С до плюс 150 °С
- Температура монтажа:..... от минус 25 °С до плюс 40 °С
- Сечение присоединяемых проводников:..... до 16 мм^2
- Материал деталей: коррозионностойкая сталь (1, 3), оцинкованная сталь (2).

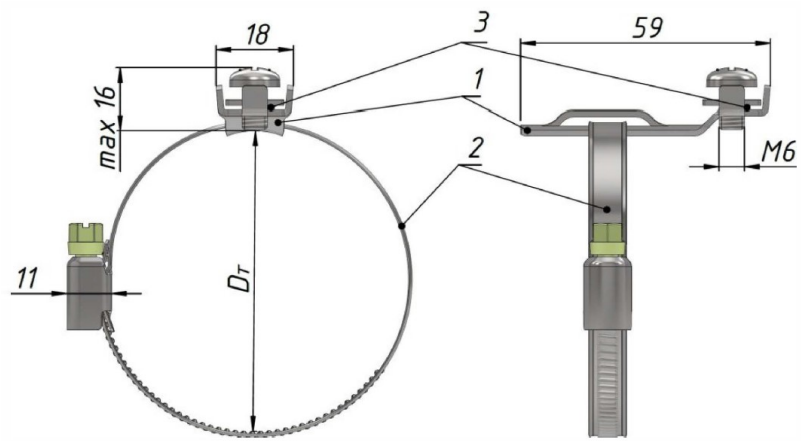

Рисунок 2 — Технические данные. Состав изделия: контактная планка (1) с зажимом заземляющего проводника (3), хомут червячный (2).

2. Комплектность

В состав поставки входит:

- Изделие (количество согласно заказу);
- Паспорт (1 шт. на партию товара в один адрес)

3. Хранение

Хранение изделий в части воздействия климатических факторов внешней среды по группе условий хранения 4(Ж2) по гост 15150 при температуре от минус 50°С до плюс 50°С.

Таблица 1 - Технические данные

Артикул	Тип	Диапазон диаметров труб Dт, мм	Масса*, г
zeta50410	УХЗ (12-20мм) оцинк. сталь	12...20	28
zeta50411	УХЗ (20-32мм) оцинк. сталь	20...32	30
zeta50412	УХЗ (32-50мм) оцинк. сталь	32...50	34
zeta50413	УХЗ (50-70мм) оцинк. сталь	50...70	37

4. Транспортировка

4.1. Транспортировать упакованные изделия можно всеми видами крытых транспортных средств (автомобильным, железнодорожным, речным, авиационным и др.) в соответствии с действующими на данном виде транспорта правилами перевозок.

4.2. Транспортирование изделий в части воздействия климатических факторов внешней среды по группе усло вий хранения 4(Ж2) по ГОСТ 15150 при температуре от минус 50°С до плюс 50°С., в части воздействия механических факторов по группе условий транспортирования С по ГОСТ 23216.

5. Указания по монтажу и эксплуатации

5.1. Указания по монтажу

5.1.1. Подготовка:

Перед монтажом необходимо провести внешний осмотр изделия, проверить отсутствие посторонних предметов и загрязнений, проверить комплектность и собираемость. К монтажу не допускаются изделия с признаками деформации элементов и повреждением защитного покрытия. Свинчиваемость проверяется с помощью ручного инструмента.

Монтаж изделия должен производиться в соответствии с требованиями ПУЭ и ГОСТ Р 50571, а так же выполняться квалифицированным персоналом при отключенном напряжении.

5.1.2. Установка:

При необходимости ослабить затяжку хомута (2) до размера трубы. Надеть хомут (2) с контактной планкой (1) на трубу и установить планку в проектном месте. Удерживая контактную планку (1) затянуть хомут (2). Избегать чрезмерных усилий при затягивании, не допуская проворачивания ходового винта хомута (2). Присоединить заземляющий проводник, установив его подготовленный конец под шайбу зажима (3) и затянуть винтом.

После монтажа необходимо проверить требуемое значение переходного сопротивления между трубой и заземляющим устройством.

5.2. Указания по эксплуатации

Периодический осмотр состояния изделия (наличие повреждений и коррозии) и проверка переходного сопротивления проводятся с периодичностью и в объеме, установленными системой планово-предупредительных ремонтов предприятия, утвержденной в установленном порядке.

При обнаружении механических повреждений изделия или коррозии влияющих на обеспечение требуемого значения переходного сопротивления, изделие подлежит ремонту или замене.